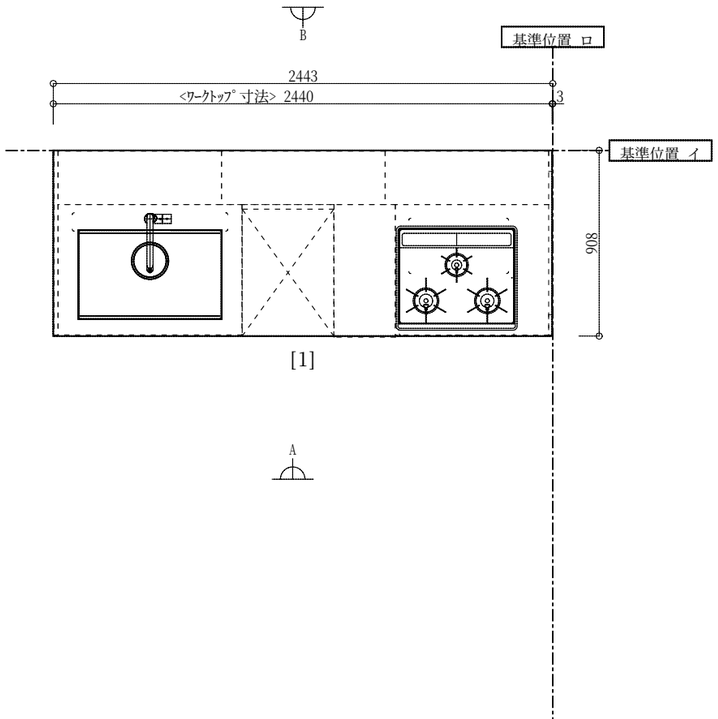

●プラン注記

・設置階 1階

・壁付け設定 右壁付

・キッチンパネル（TJM材工） なし

・コンセント なし

・ガス種 都市ガス

・

・

・

・

・

◇特記事項

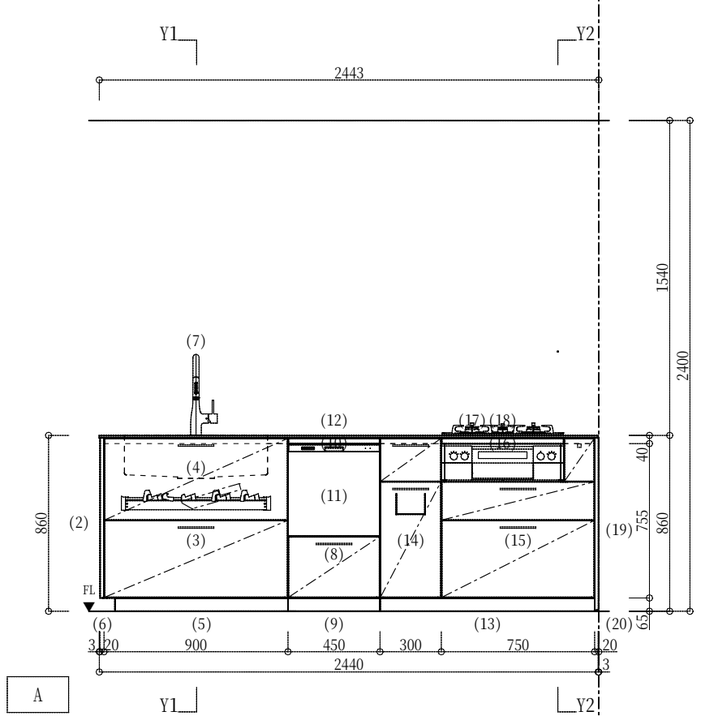

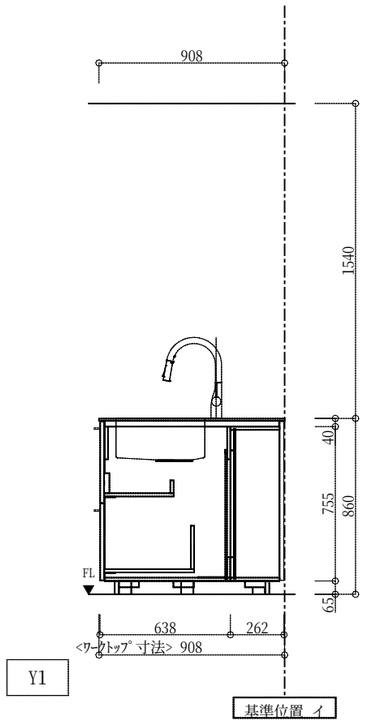

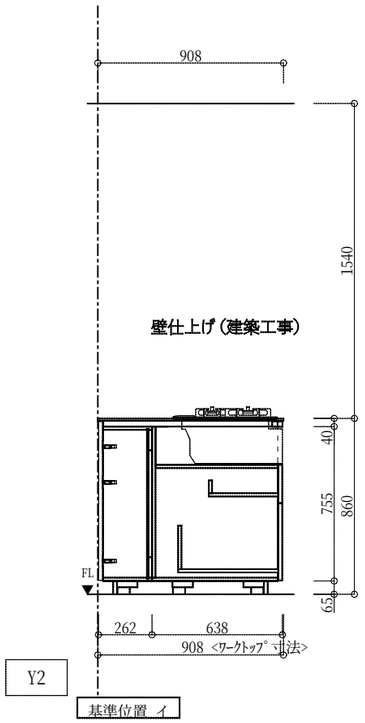

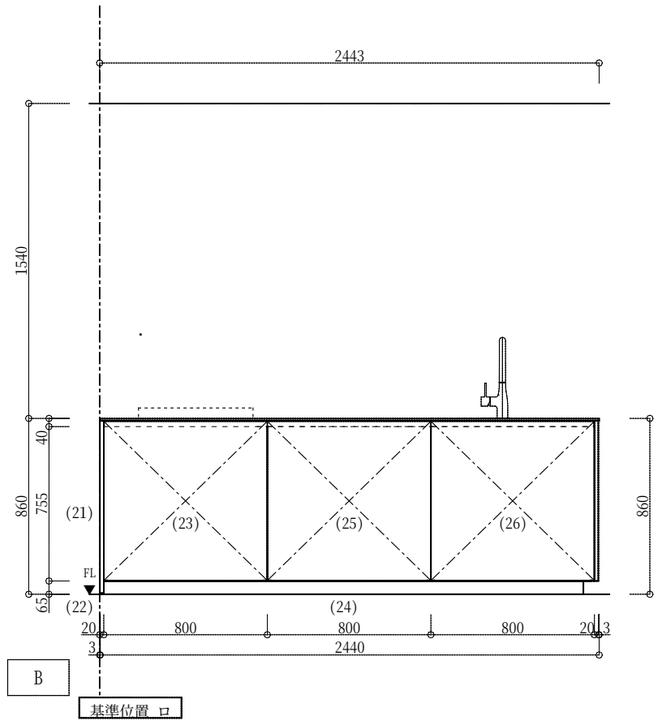

【GRAFTEKT_2508】【TJMテスト】本番検証_20251217_材工家具有 様邸

プラン名: 【TJMテスト】本番検証_20251217_材工家具有

アイテム名: キッチン_ペニンシュラ_幅2450

図面種	縮尺	図面番号	受注番号	見積番号
プラン図	1:30(A3)	135-F63W	#F63W	GFT-20251217-0018-01

◇注意事項
・クリアランス設定や納まり詳細については別添資料をご確認ください
・床/壁/天井の仕上げ材の厚みは含まれておりません
・仕様は改良のため予告なく変更することがあります

GRAFTEKT

壁納まり詳細図 ※全製品共通資料

作成:20250930 TJM DESIGN

【片壁付納まり】
・キッチンまたはカップボードが横壁に接する場合、ワークトップが壁面より3mm内側に入ります。
・壁面側ベースキャビネットのサイドパネル奥行は100mmとなります。

●キッチンの場合

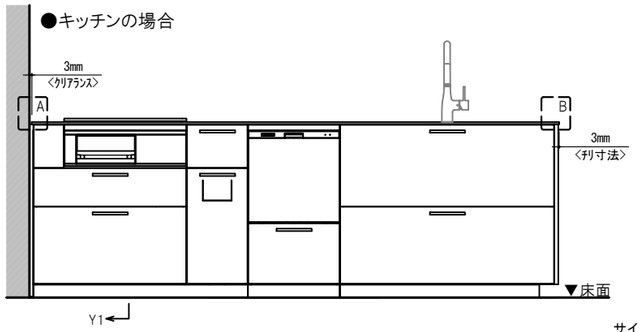

パネルタイプ、ダイニング収納

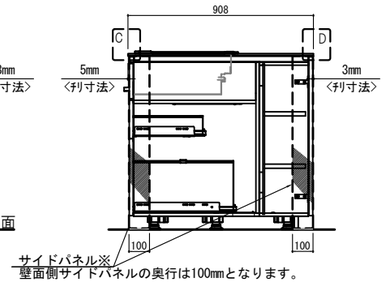

張り出しカウンター

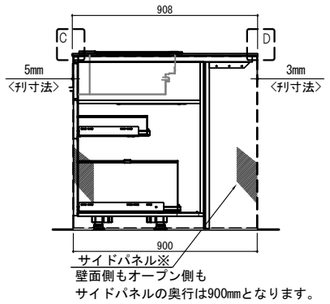

●カップボードの場合

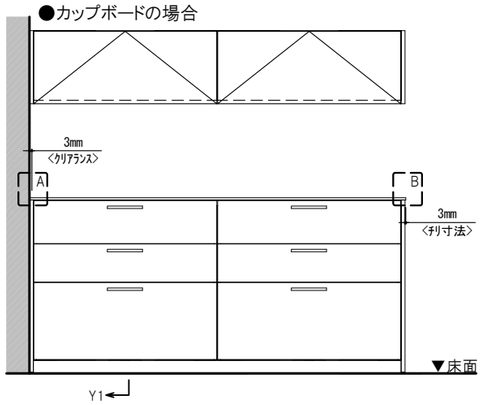

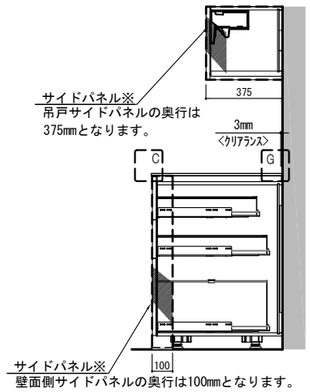

【両壁付納まり】
・キッチンまたはカップボードの両側が壁に接する場合、ワークトップ・サイドパネルと壁のクリアランスは3mmとなります。
・壁面側ベースキャビネットのサイドパネル奥行きは100mmとなります。
・プラン図記載の有効間口寸法を確保してください。

●キッチンの場合

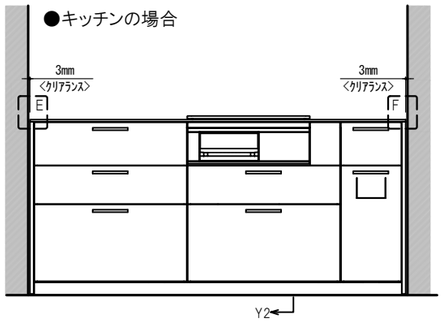

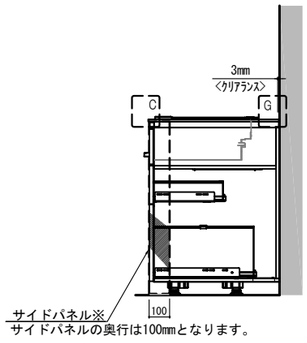

●カップボードの場合

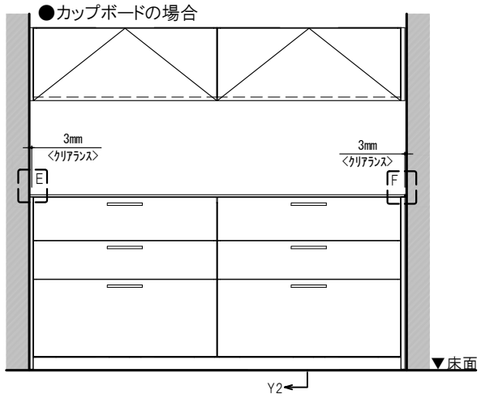

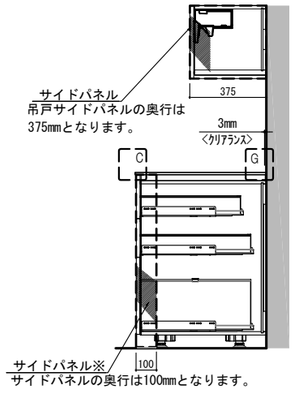

A 片壁付の納まり

壁とワークトップ間のクリアランス3mm

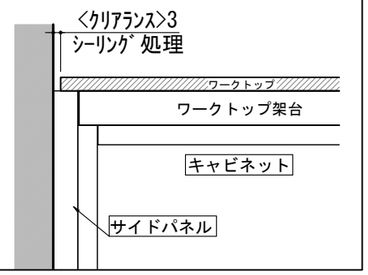

B オープン側の納まり

ワークトップチリ寸法3mm

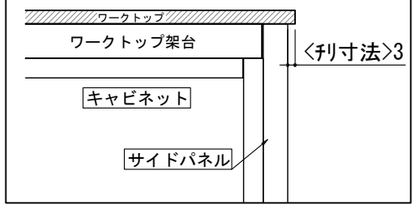

C ワークサイド側の納まり

ワークトップチリ寸法5mm

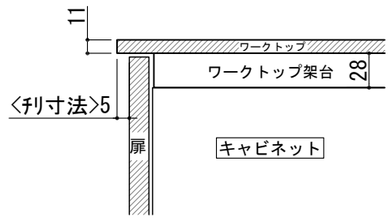

D ダイニングサイド側の納まり

ワークトップチリ寸法3mm

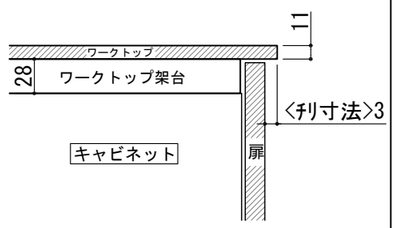

E 両側付の納まり

壁とサイドパネル・ワークトップ間のクリアランス3mm

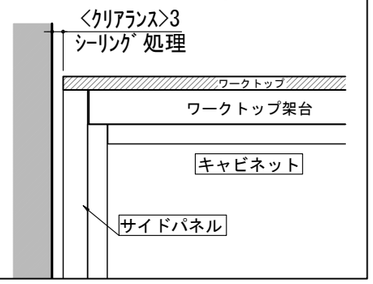

F 両側付の納まり

壁とサイドパネル・ワークトップ間のクリアランス3mm

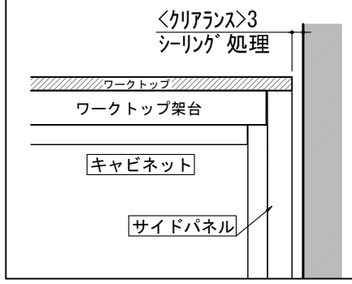

G 背面壁の納まり

壁とワークトップ間のクリアランス3mm

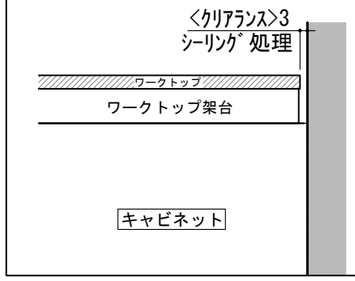

※本図は11ミリ薄型ワークトップで表現しておりますが、40ミリ厚型ワークトップの場合でも納まりは同様です

床納まり詳細図 ※全製品共通資料

作成:20250930 TJM DESIGN

【通常巾木】サイドパネルが床に接地しているデザイン

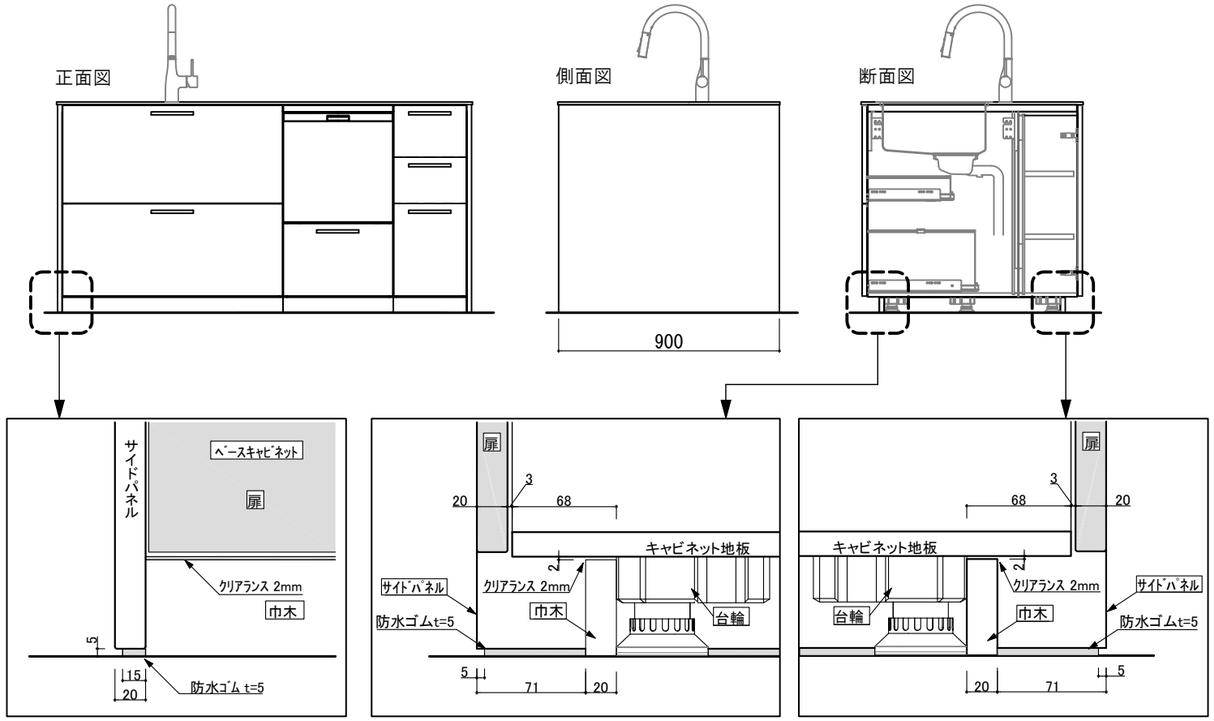

【入り巾木】サイドパネルが床から浮いているデザイン

条件により巾木部分デザインが「入り巾木」に変わります。
詳しくはこちらをご確認ください。

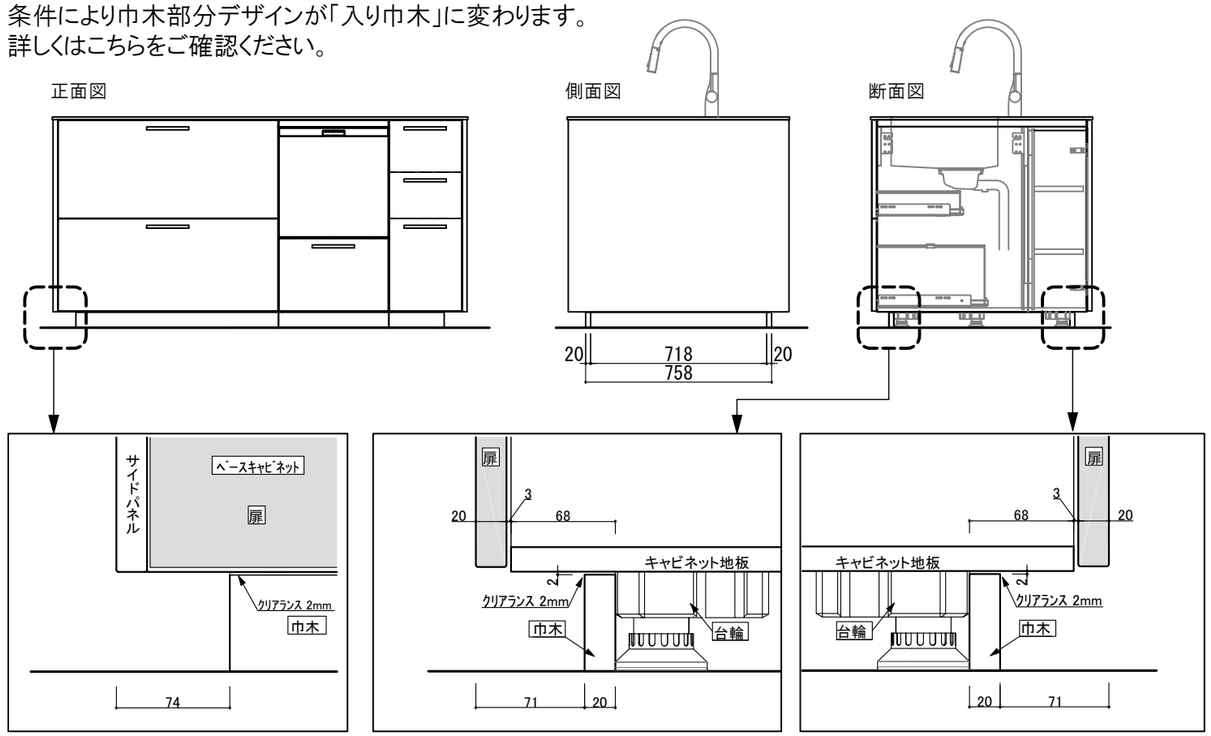

【ダイニング側張り出しカウンター】

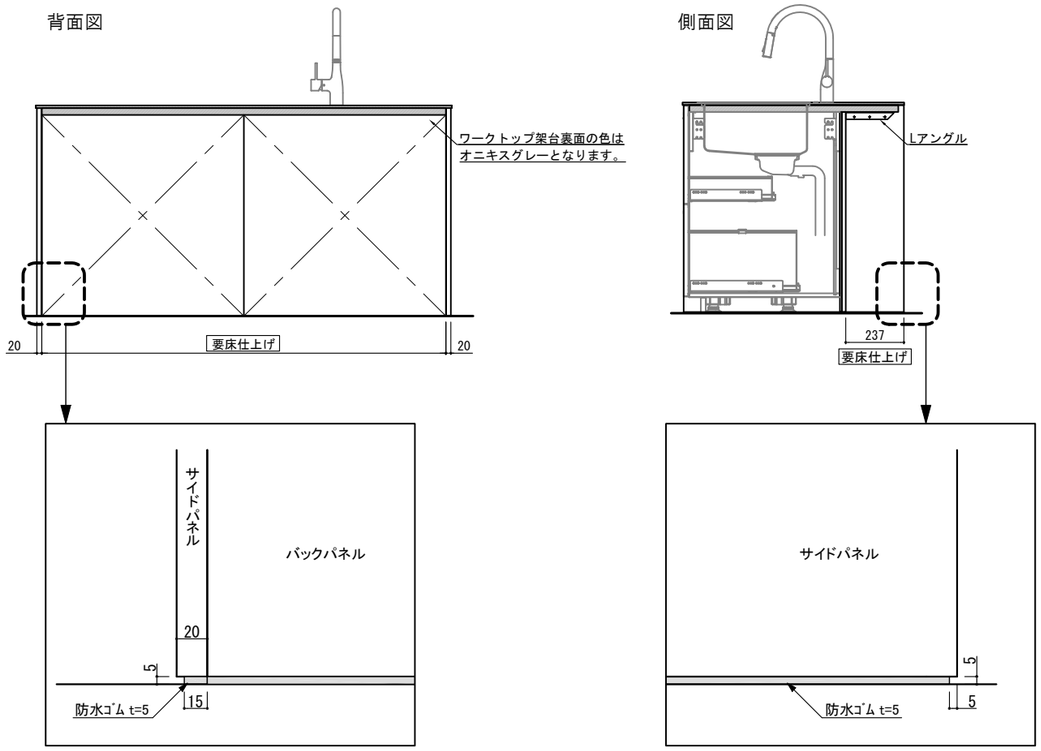

【シンク下部オープンスペース】

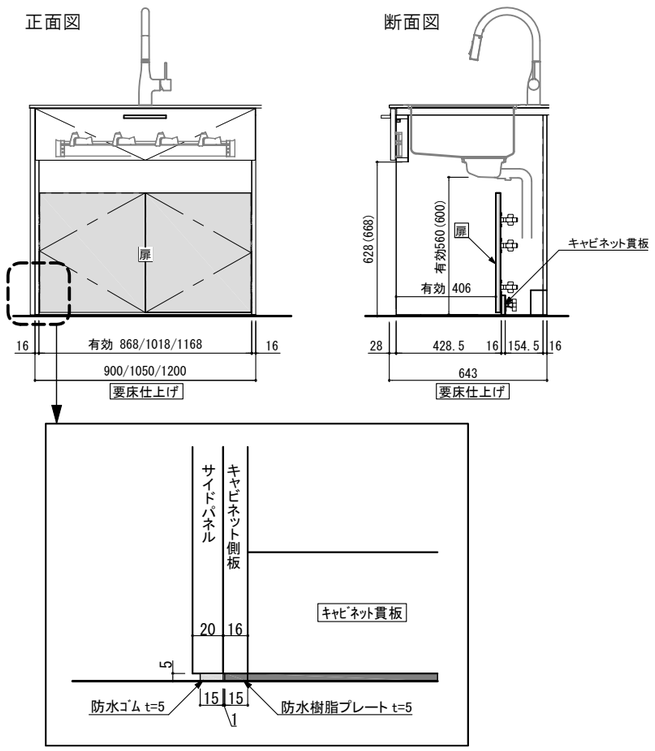

【カップボード ダストボックス収納】

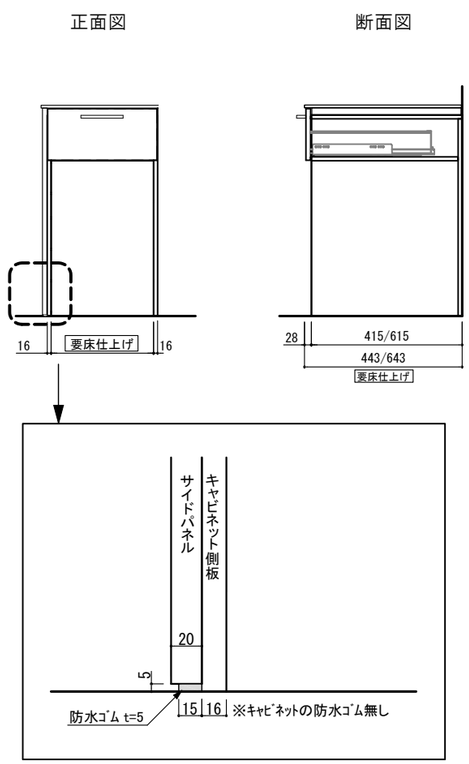

※本図は11ミリ薄型ワークトップで表現しておりますが、40ミリ厚型ワークトップの場合でも納まりは同様です

設備配管納まり詳細図

※設備立ち上げ位置は設備仕様表をご確認ください

作成:20250730 TJM DESIGN

■床下配管用キャビネット(配管スペースなし)

※()内寸法はワークトップ高さ900の場合の寸法

シンクキャビネット(引出し)

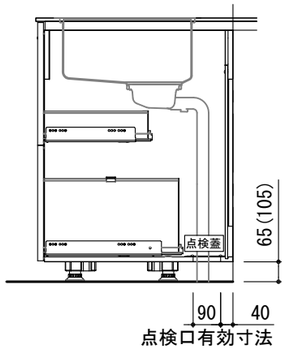

シンクキャビネット
(ディスポーザー専用開き扉)

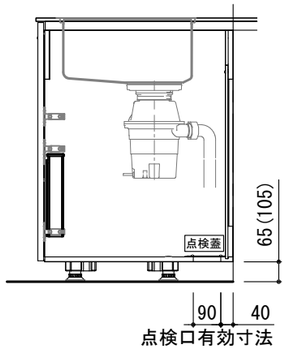

加熱機器キャビネット(ガス)

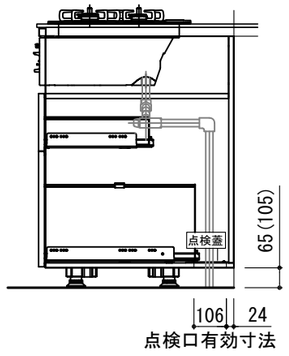

加熱機器キャビネット(IH)

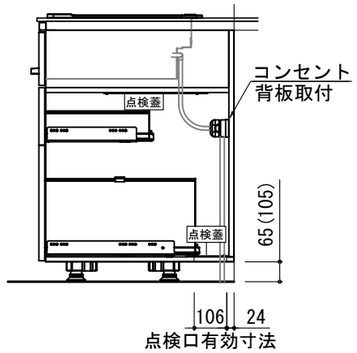

加熱機器キャビネット
(グリルレス)

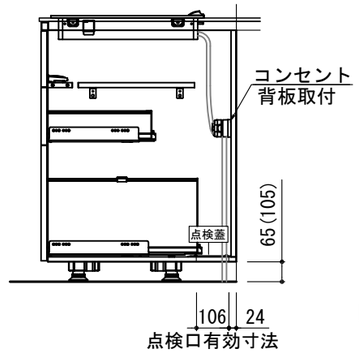

3段引出しキャビネット
(コンセント開口付き)

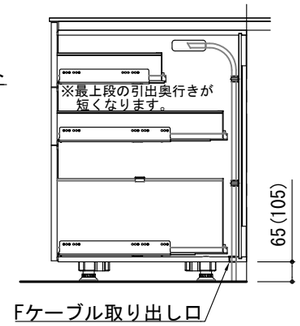

■床上露出配管用キャビネット(配管スペースあり)

※横引き配管サイズに応じて、現場で側板を切り欠いてください

シンクキャビネット(引出し)

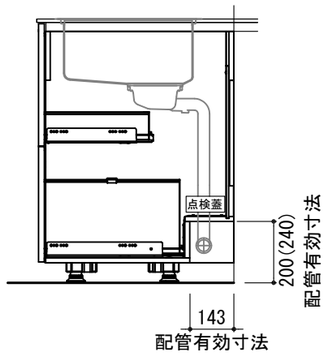

シンクキャビネット
(ディスポーザー専用開き扉)

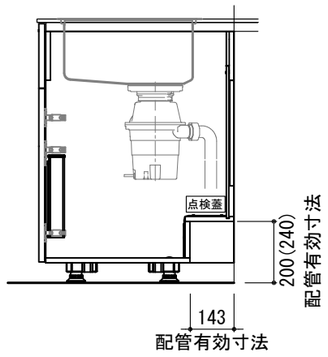

加熱機器キャビネット(ガス)

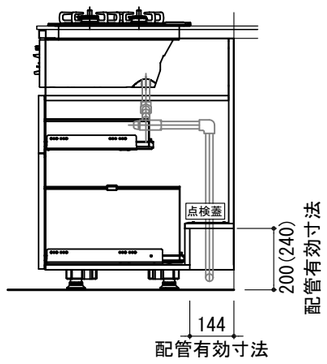

加熱機器キャビネット(IH)

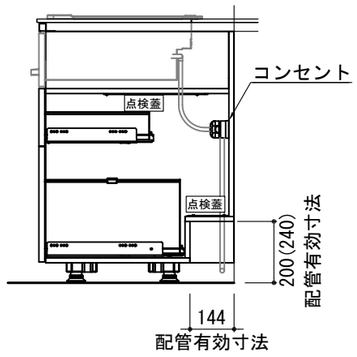

加熱機器キャビネット
(グリルレス)

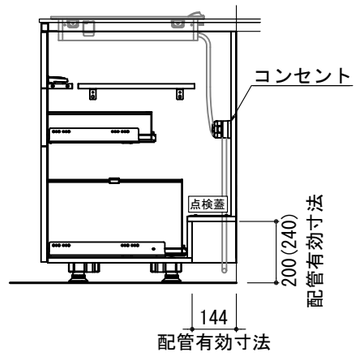

3段引出しキャビネット
(コンセント開口付き)

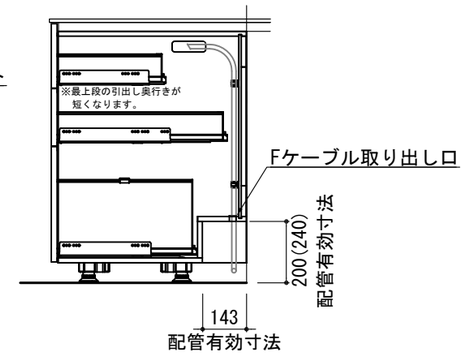

■シンク下オープンスペース

配管スペースなし

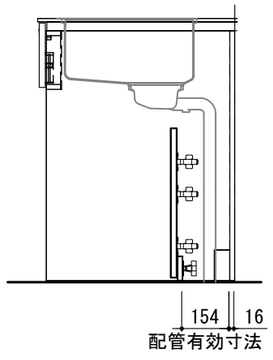

配管スペースあり

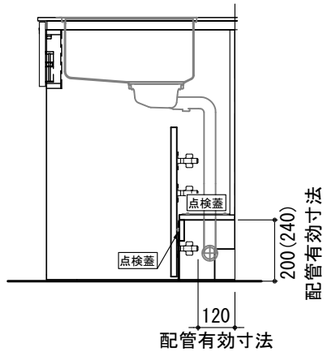

■食器洗い機

リンナイ製スタンダードモデル
※横引き配管サイズに応じて、現場で側板を切り欠いてください

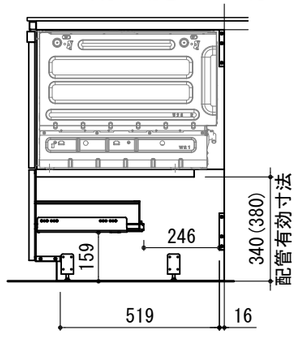

パナソニック製深型モデル

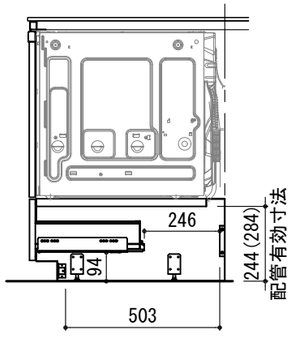

ボッシュ製大容量モデル
※配管はシンクキャビネット内となります

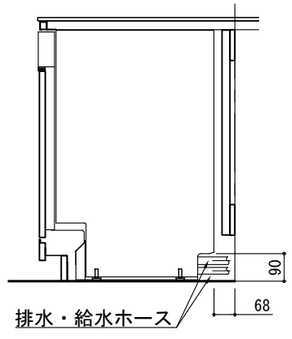

パナソニック製大容量モデル
※配管はシンクキャビネット内となります

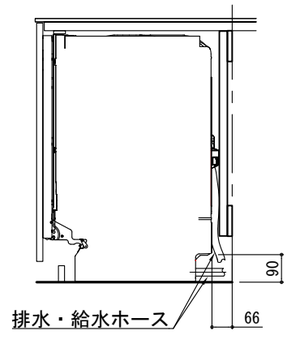

※本図は11ミリ薄型ワークトップで表現しておりますが、40ミリ厚型ワークトップの場合でも納まりは同様です

設備配管納まり図−ダイニングサイドとの組合せ例 ※設備立ち上げ位置は設備仕様表をご確認ください

作成:20250730 TJM DESIGN

※()内寸法はワークトップ高さ900の場合の寸法

■配管スペースなしの場合

パネルタイプ

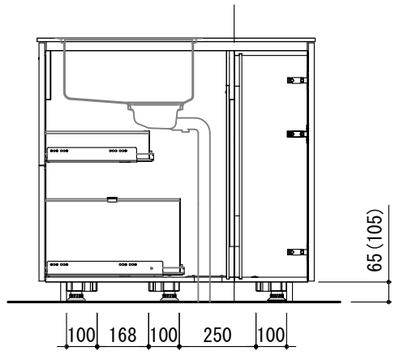

張り出しカウンター

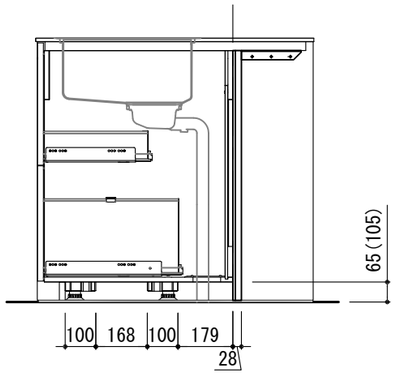

ダイニング収納

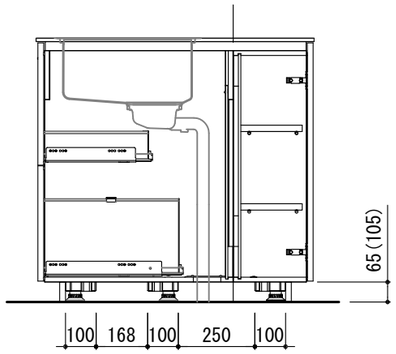

■配管スペースあり[ひな段仕様]の場合 ※ダイニングサイドは配管スペースがありません

パネルタイプ

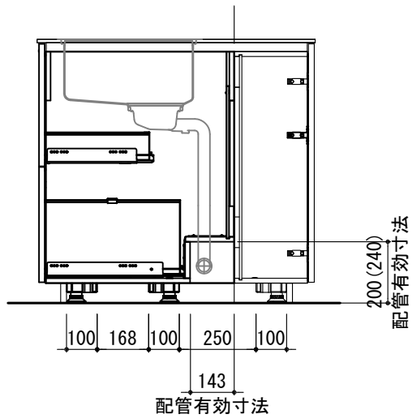

張り出しカウンター

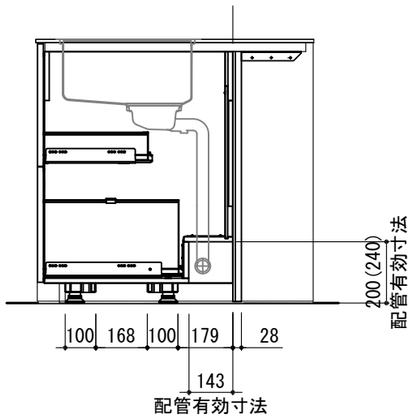

ダイニング収納

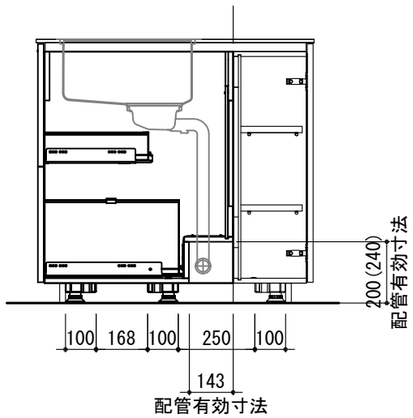

■配管スペースあり･大 [露出配管＋大容量食洗器仕様]の場合 ※横引き配管サイズに応じて、現場で側板を切り欠いてください

シンクキャビネット(引出し)
＋パネルタイプ

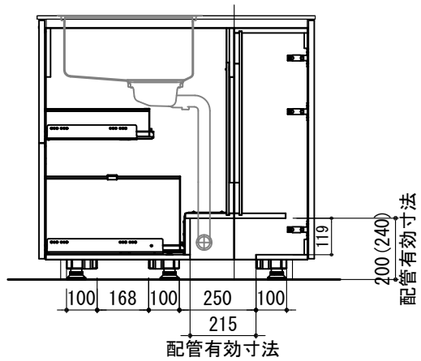

シンク下オープンスペース
＋パネルタイプ

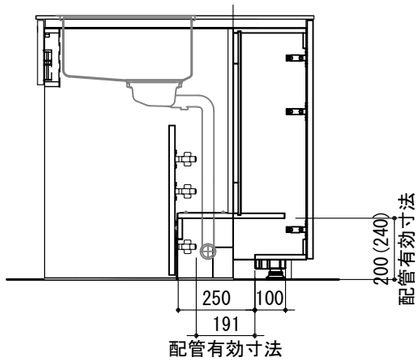

シンクキャビネット(引出し)
＋ダイニング収納

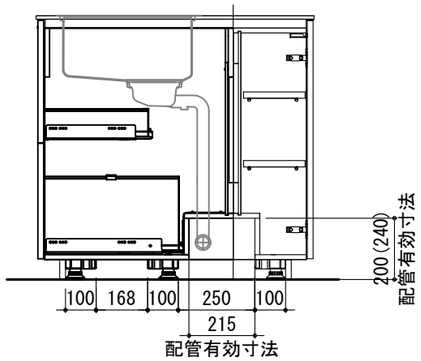

シンク下オープンスペース
＋ダイニング収納

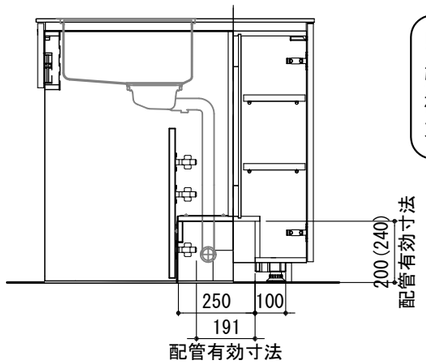

！注意！

張り出しカウンターは背面側に
横引き配管を通すスペースがないため、
大容量モデルの設置ができません。

※本図は11ミリ薄型ワークトップで表現しておりますが、40ミリ厚型ワークトップの場合でも納まりは同様です

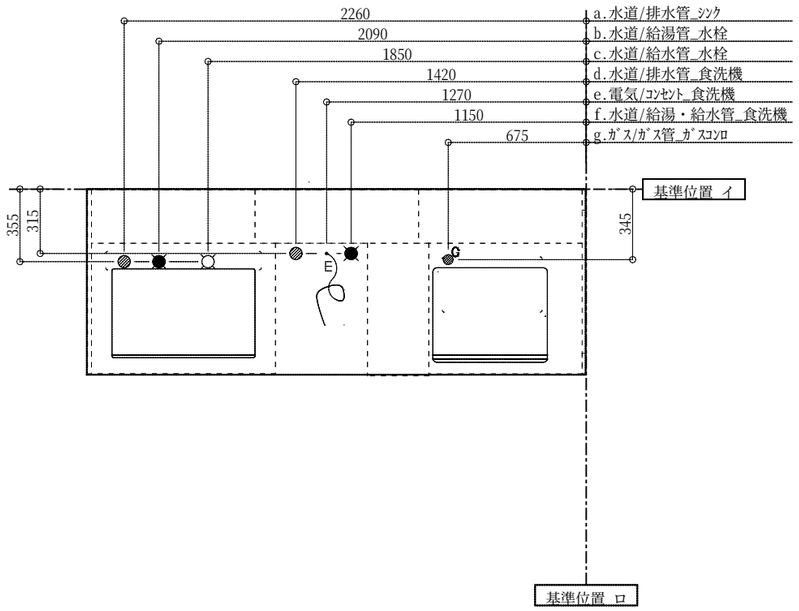

設備の高さ寸法に関しては別紙の設備仕様表を参照のこと

・給排水管の床立ち上げ高さ
・電源ケーブルの壁出し位置の高さ
・排気ダクトの下端高さ、側面壁の貫き位置　など

[記載例]

【電気】 家電ｺﾝｾﾝﾄ用Fｹｰﾌﾞﾙ

単相100V
FL+〇〇※　壁面より L=0.5m出し
ｷｬﾋﾞﾈｯﾄ設置後、ｺﾝｾﾝﾄ取付

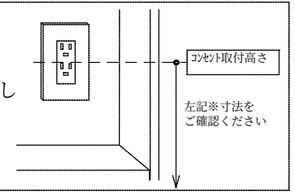

固定用下地材（建築工事）
・30×90 又は 合板12t以上 使用のこと
＊キャビネット固定ビスは背板より60mm突出

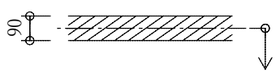

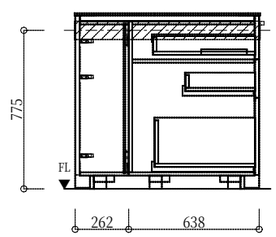

【GRAFTEKT_2508】【TJMテスト】本番検証_20251217_材工家具有 様邸
プラン名: 【TJMテスト】本番検証_20251217_材工家具有
アイテム名: キッチン_ペニンシュラ_幅2450

図面種	縮尺	図面番号	受注番号	見積番号
設備下地図	1:30(A3)	135-F63W	#F63W	GFT-20251217-0018-01

◇注意事項
・クリアランス設定や納まり詳細については別添資料をご確認ください
・床/壁/天井の仕上げ材の厚みは含まれておりません
・仕様は改良のため予告なく変更することがあります

GRAFTEKT

◆FL寸法はすべて床仕上げ面からの追い出しです

No	設備名・仕様
a	**水道/排水管_ｼﾝｸ** 呼び径　40A FL+500 床立上げ キャビネット設置後､直管接続
b	**水道/給湯管_水栓** 呼び径 1/2 〇ポリエチレン管の場合　：床面より、L=600すて延ばし 〇直管の場合　：FL+90 床立ち上げ キャビネット設置後、バルブ取付、及び器具接続
c	**水道/給水管_水栓** 呼び径 1/2 〇ポリエチレン管の場合　：床面より、L=600すて延ばし 〇直管の場合　：FL+90 床立ち上げ キャビネット設置後、バルブ取付、及び機器接続 （浄水専用水栓への分岐） 止水栓付チーズにて浄水器へ分岐のこと
d	**水道/排水管_食洗機** 耐熱塩ビ20φ （HT20相当） FL+80 床立上げ 機器設置後、接続 ■現地調達・工事部材 ⑤ 排水管HT-20 ⑥ HTｴﾙﾎﾞ ⑦ ﾁｰｽﾞHT40X20 ⑧ VP40 排水配管（例） 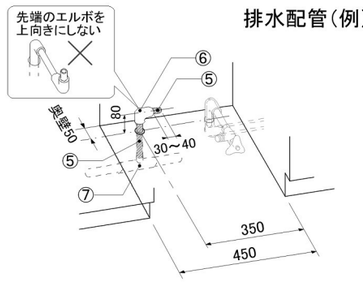
e	**電気/ｺﾝｾﾝﾄ_食洗機** 単相100V､15A E端子付 専用回路 床面よりL=1.0m余長 キャビネットの側板に露出コンセント取付 ※コンセント器具、別途手配 ※Fケーブルは必要に応じてモールで隠して下さい。

No	設備名・仕様
f	**水道/給湯・給水管_食洗機** 呼び径 1/2（給湯の場合は耐熱配管） FL+80 床立上げプラグ止め 機器設置後、接続 ■現地調達・工事部材 ① ｱﾝｸﾞﾙ型止水栓(ﾊﾝﾄﾞﾙ式・固定ｺﾏﾀｲﾌﾟ) ② 給湯（給水）硬質塩化ﾋﾞﾆﾙﾗｲﾆﾝｸﾞ鋼管（相当品） ③ RC1/2ｴﾙﾎﾞ ④ 断熱材（φ48） 給湯･給水配管（例） 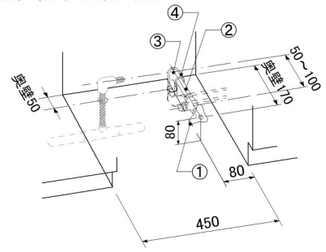
g	**ｶﾞｽ/ｶﾞｽ管_ｶﾞｽｺﾝﾛ** フレキ管 Rc1/2 床立上げ L=1.5mすて延ばし 機器設置後、接続

【GRAFTEKT_2508】【TJMテスト】本番検証_20251217_材工家具有 様邸

プラン名 ：【TJMテスト】本番検証_20251217_材工家具有
アイテム名 ：キッチン_ペニンシュラ_幅2450

図面種	図面番号	受注番号	見積番号
設備仕様表	135-F63W	#F63W	FT-20251217-0018-0

◇注意事項

GRAFTEKT

No	PG	種別	名称	サイズ	品番	メーカー	EK番号	数	台輪	把手	カラー ※ワークトップは上面カラー
1		ワークトップ	薄型ﾜｰｸﾄｯﾌﾟ		HBL091			1			TBベトングレー
2		ユニット	ｻｲﾄﾞﾊﾟﾈﾙ	W900xH783	TSP			1			GDベトングレー
3		ユニット	ｼﾝｸ用均等2段引出しｷｬﾋﾞ包丁差し4本差し付	W900	IBDS-PKG		FMA378	1	65	[SS]A09MBK160	GDベトングレー
4		機器	W700 ｽﾃｯﾌﾟｼﾝｸ		JBS700HL	オリジナル		1			
5		ユニット	巾木	W846xH63	TPFB			1			GDベトングレー
6		ユニット	巾木	W718xH63	TPFB			1			GDベトングレー
7		機器	混合水栓(ﾀｯﾁﾚｽｾﾝｻｰなし) ｸﾛﾑ ﾎｰｽ引き出し・整流/ｼｬﾜｰ切替ﾀｲﾌﾟ		KM6061ECT	KVK		1			
8		ユニット	ﾘﾝﾅｲ食洗機用引出しｷｬﾋﾞ	W450	IBD1045MDW		******	1	65	[SS]A09MBK160	GDベトングレー
9		ユニット	巾木	W450xH63	TPFB			1			GDベトングレー
10		ユニット	ｽﾃﾝﾚｽﾍｱﾗｲﾝ機器ｽﾍﾟｰｻｰ_ 薄天板 W450機器用		IOYLT045-S			1			ステンレスヘアライン
11		ユニット	ﾘﾝﾅｲ食洗機用ﾄﾞｱ面材		NGDOW4		******	1			GDベトングレー
12		機器	ｽﾀﾝﾀﾞｰﾄﾞﾓﾃﾞﾙ食洗機		RKW-405AM-SV	リンナイ		1			
13		ユニット	巾木	W1050xH63	TPFB			1			GDベトングレー
14		ユニット	ﾎﾞﾄﾙ用2段内引出し付ｷｬﾋﾞ	W300	IBD5030-2N		FMA721	1	65	[SS]A09MBK160	GDベトングレー
15		ユニット	ｸｯｸﾄｯﾌﾟｶﾞｽ用2段引出し小引出右ｷｬﾋﾞ	W750	IBC5075-G3R		FMA555	1	65	[SS]A09MBK160	GDベトングレー
16		ユニット	ﾏｯﾄﾌﾞﾗｯｸ機器ｽﾍﾟｰｻｰ_ 薄天板 W600機器用		IOYLT060-B			1			マットブラック
17		機器	ｶﾞｽｺﾝﾛ用ﾛｰﾃｨﾌﾟﾚｰﾄ		DP0167	ハーマン		1			
18		機器	3口ｶﾞｽｺﾝﾛ ﾀﾞｲﾔﾙ式火力調整 W600 ｱﾙﾐﾄｯﾌﾟ (ﾌﾞﾗｯｸ)		DW36U5WAAFBAE_[13A]	ハーマン		1			
19		ユニット	ｻｲﾄﾞﾊﾟﾈﾙ	W100xH843	TSP			1			GDベトングレー
20		その他	防水ｺﾞﾑﾊﾟｯｷﾝ 15X1000XT5 ｸﾛ		239009			1			
21		ユニット	ｻｲﾄﾞﾊﾟﾈﾙ	W100xH843	TSP			1			GDベトングレー
22		その他	防水ｺﾞﾑﾊﾟｯｷﾝ 15X1000XT5 ｸﾛ		239009			1			
23		ユニット	ﾀﾞｲﾆﾝｸﾞ用FIXﾄﾞｱﾚｷｬﾋﾞ	W800	IBW3080W		FMA576	1	65	[SS]	GDベトングレー
24		ユニット	巾木	W2346xH63	TPFB			1			GDベトングレー
25		ユニット	ﾀﾞｲﾆﾝｸﾞ用FIXﾄﾞｱﾚｷｬﾋﾞ	W800	IBW3080W		FMA576	1	65	[SS]	GDベトングレー
26		ユニット	ﾀﾞｲﾆﾝｸﾞ用FIXﾄﾞｱﾚｷｬﾋﾞ	W800	IBW3080W		FMA576	1	65	[SS]	GDベトングレー
		副資材	ｴｱﾊﾟｯｷﾝ 20M		KH-AP20			1			
		副資材	薄型ﾜｰｸﾄｯﾌﾟ用ｻｲﾄﾞﾊﾟﾈﾙ位置出し治具		237437			1			
		副資材	ﾌﾘｸﾁｮｳｾｲﾖｳｸｻﾋﾞｾｯﾄ		GFTKB-10			3			
		副資材	ｶｸﾄﾞｽﾄｯﾊﾟｰ86ﾄﾞ6ｺｾｯﾄ		238646			1			
		副資材	ﾄﾙｸｽﾄﾞﾗｲﾊﾞｰT20		271271			1			
		副資材	ﾀﾞｲﾜﾚｯｸﾞｵｻｴ		214630			2			
		副資材	取付部品ｾｯﾄ ﾍﾟﾆﾝｼｭﾗ/ｱｲﾗﾝﾄﾞ		238649			1			
		副資材	養生 ﾃｰﾌﾟﾎﾜｲﾄ		YJ-TP			2			
		副資材	台輪ｱﾀﾞﾌﾟﾀｰ打ち込み治具		237433			1			
		副資材	取付部品ｾｯﾄ ﾀﾞｲﾆﾝｸﾞｼｭｳﾉｳ/FIX		238664			1			
		アクセサリー	洗剤ﾗｯｸ		SRB90HL	オリジナル		1			
		その他	取扱説明書封入袋		931151			1			
		その他	取扱説明書		G-TAS1-K/CB			1			
		その他	ｷｯﾁﾝ取付説明書（ペニンシュラ/アイランド/ポポラート）		G-TTS3-PE/IS/PP			1			

【GRAFTEKT_2508】【TJMテスト】本番検証_20251217_材工家具有 様邸

プラン名： 【TJMテスト】本番検証_20251217_材工家具有
アイテム名： キッチン_ペニンシュラ_幅2450

図面種	プランID	図面番号	受注番号	見積番号
プラン図	AUVLU	135-F63W	#F63W	GFT-20251217-0018-01

◇注意事項
・クリアランス設定や納まり詳細については別途資料をご確認ください
・床/壁/天井の仕上げ材の厚みは含まれておりません
・仕様は改良のため予告なく変更することがあります

GRAFTEKT